MILENA с ПМ

2 спальная

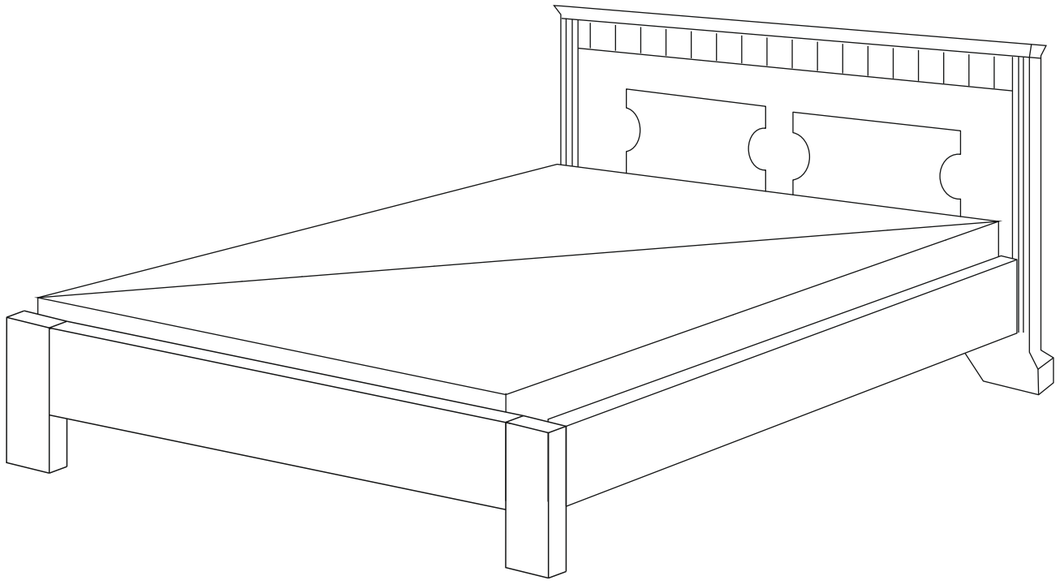

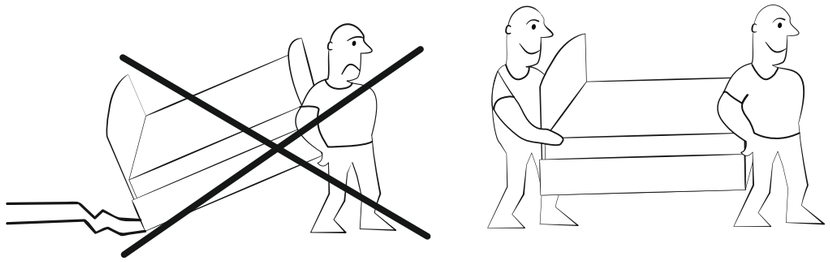

Райтон
природа сна

Производитель: ООО «Орма групп»
115230, Россия, г. Москва,
Хлебозаводский проезд, д. 7, стр. 9,
этаж 4, помещение XI, комната 5ц
Тел./факс: 8-800-333-37-37

Райтон
природа сна

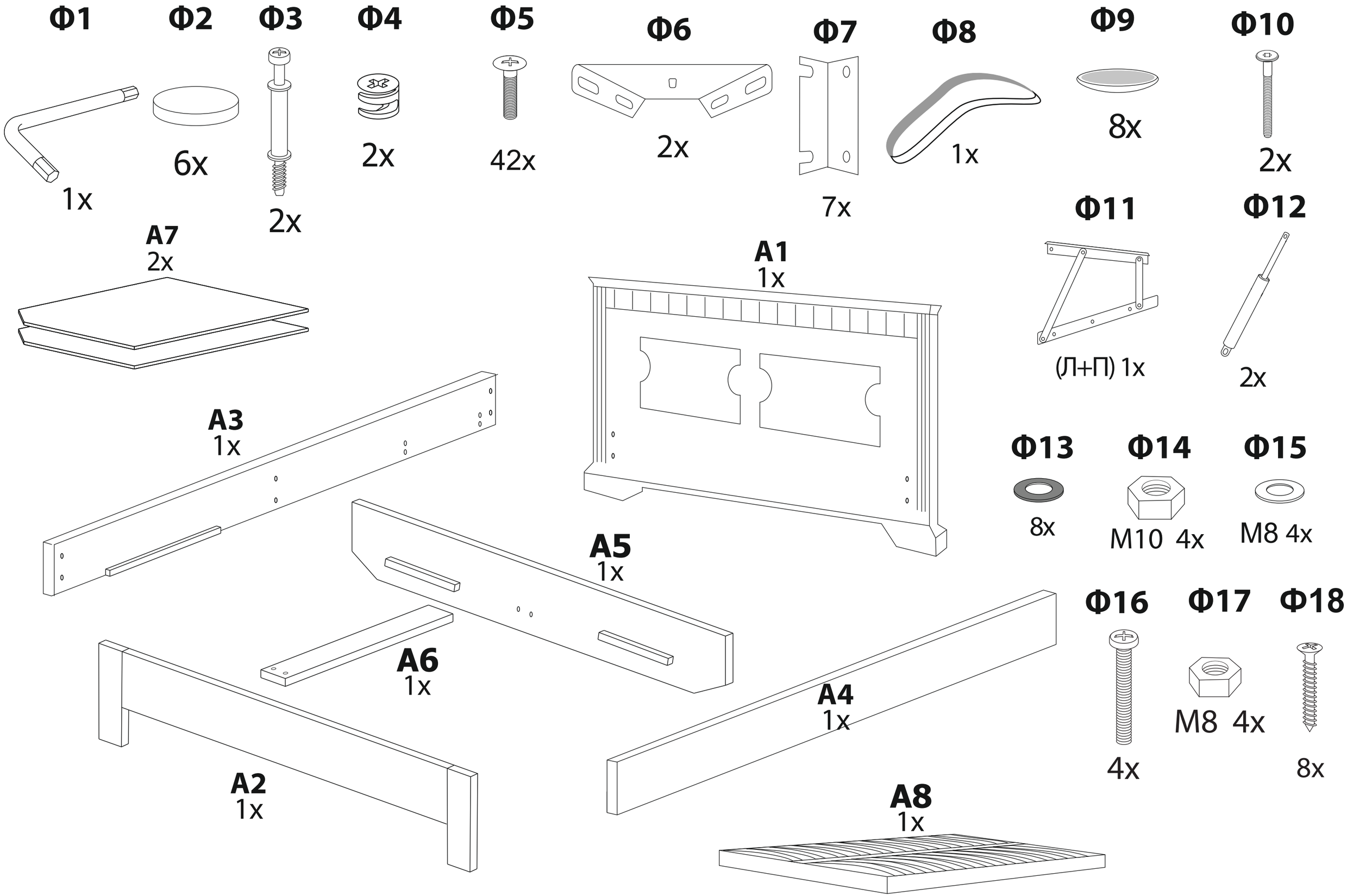
Ф1
1x
Ф2
6x
Ф3
2x
Ф4
2x
Ф5
42x
Ф6
2x
Ф7
7x
Ф8
1x
Ф9
8x
Ф10
2x
Ф11
(Л+П) 1x
Ф12
2x
A7
2x
A1
1x
A3
1x
A5
1x
A6
1x
A4
1x
A2
1x
A8
1x
Ф13
8x
Ф14
M10 4x
Ф15
M8 4x
Ф16
4x
Ф17
M8 4x
Ф18
8x

1

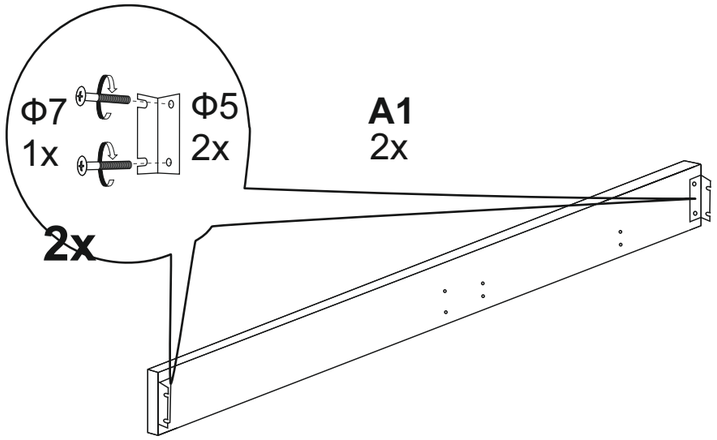
Φ7
1x
Φ5
2x
A1
2x
2x

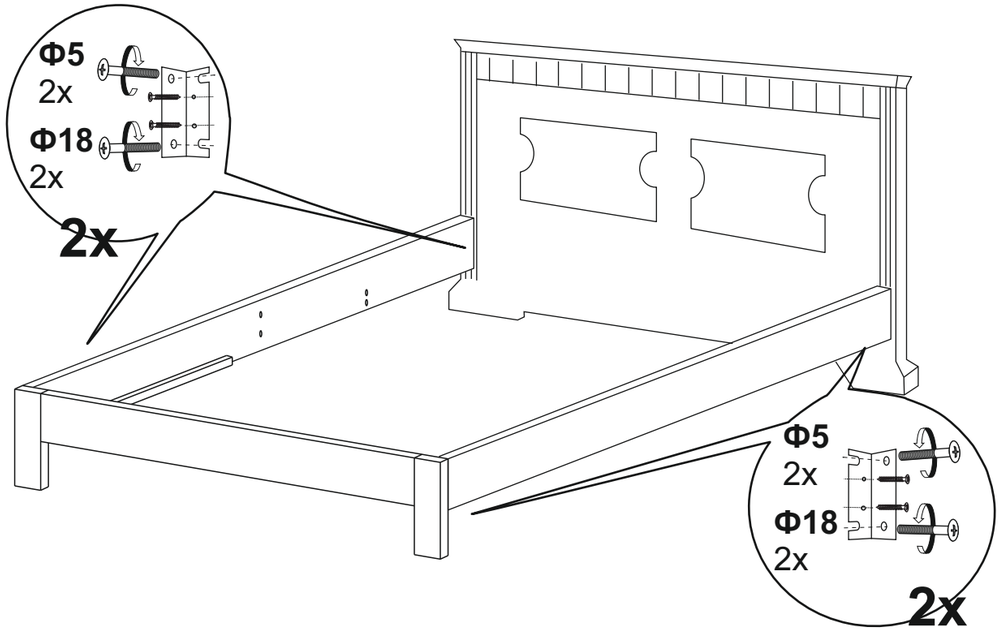
Φ5
2x
Φ18
2x
2x
Φ5
2x
Φ18
2x
2x

2

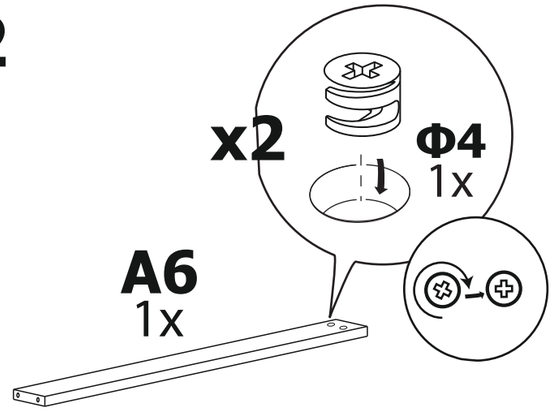
x2
Φ4
1x
A6
1x

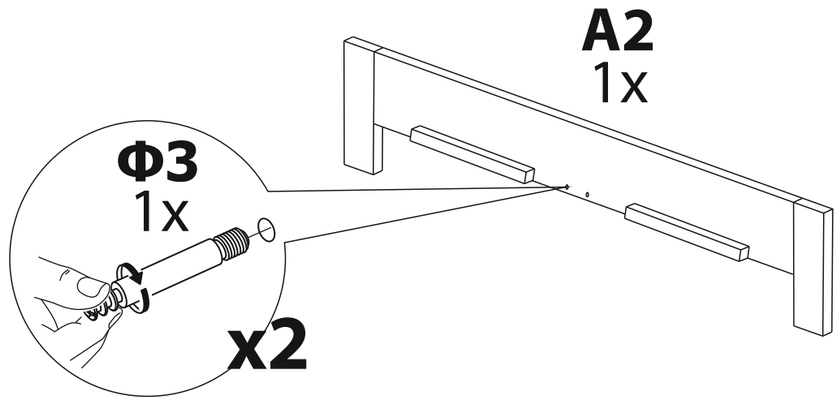
A2
1x
Φ3
1x
x2

3

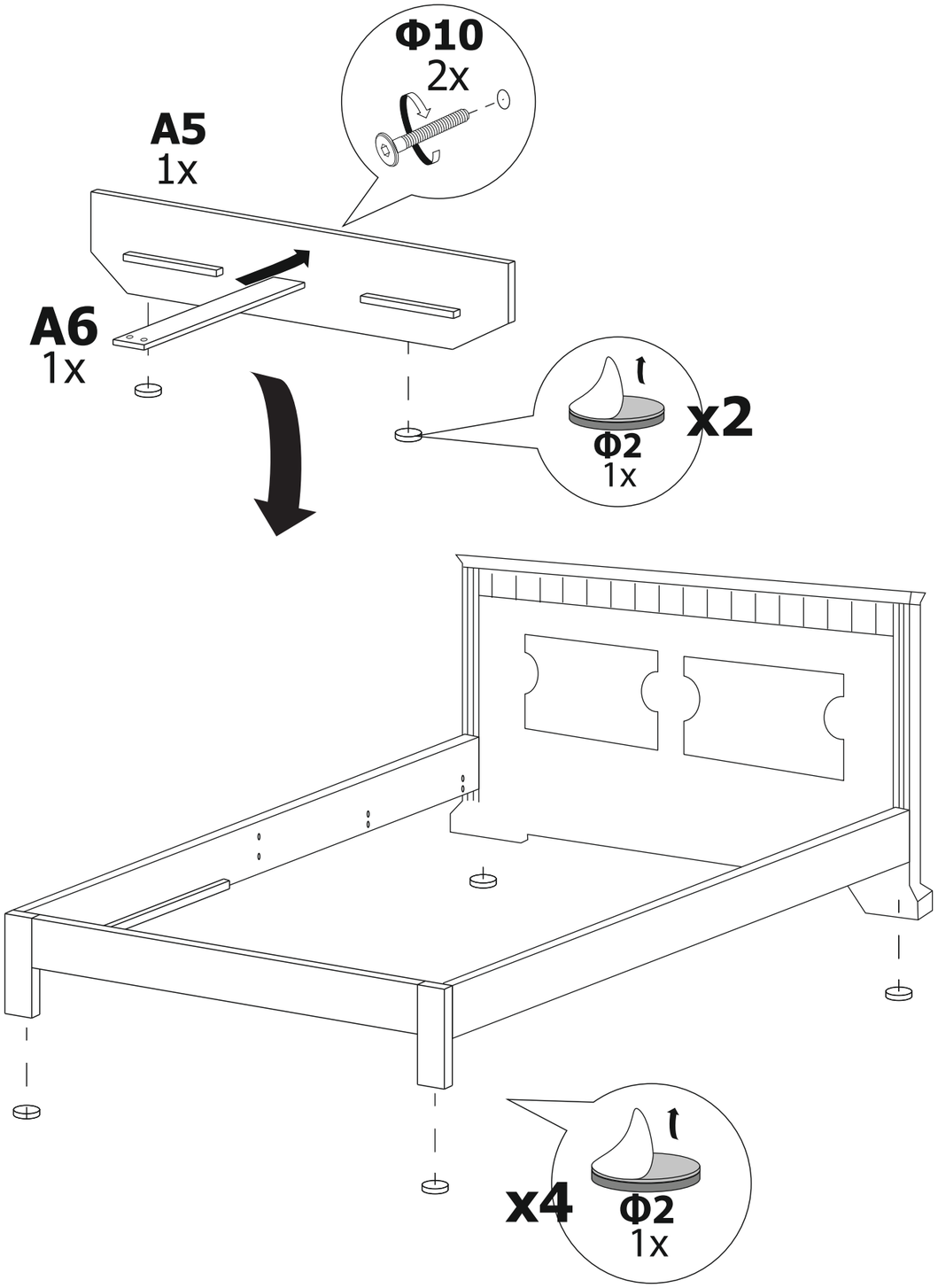
Φ10
2x
A5
1x
A6
1x
Φ2
1x
x2
x4
Φ2
1x

4

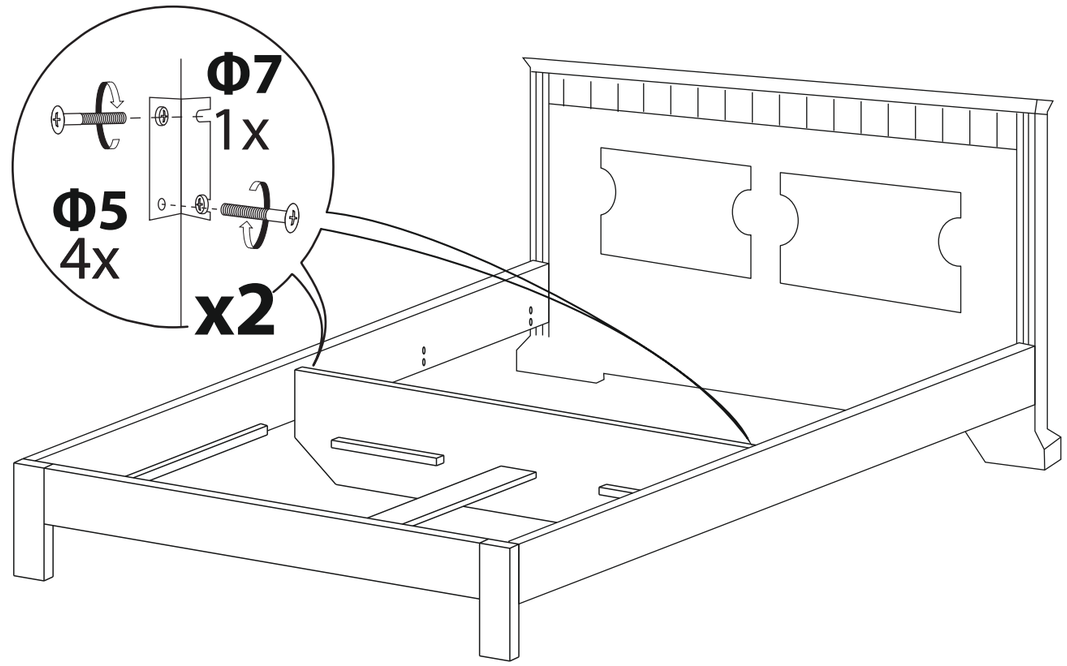
Φ7
1x
Φ5
4x
x2

5

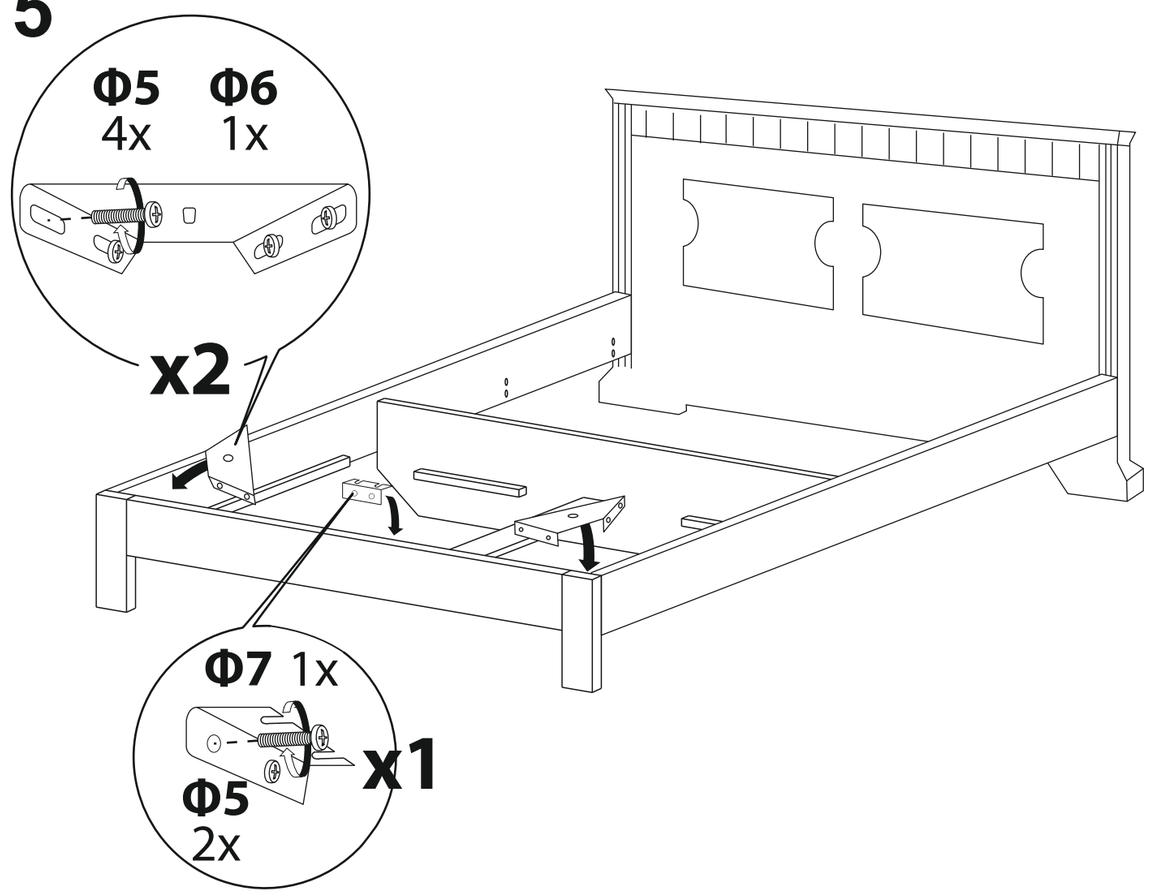
Φ5
4x
Φ6
1x
x2
Φ7 1x
x1
Φ5
2x

6

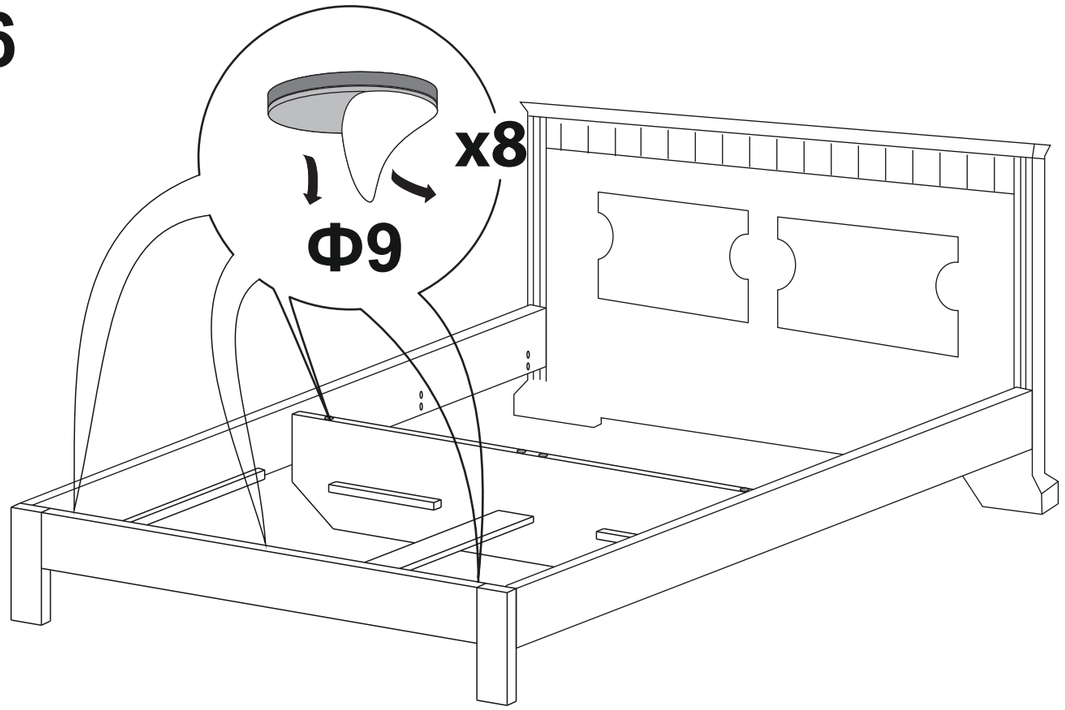
x8
Φ9

7

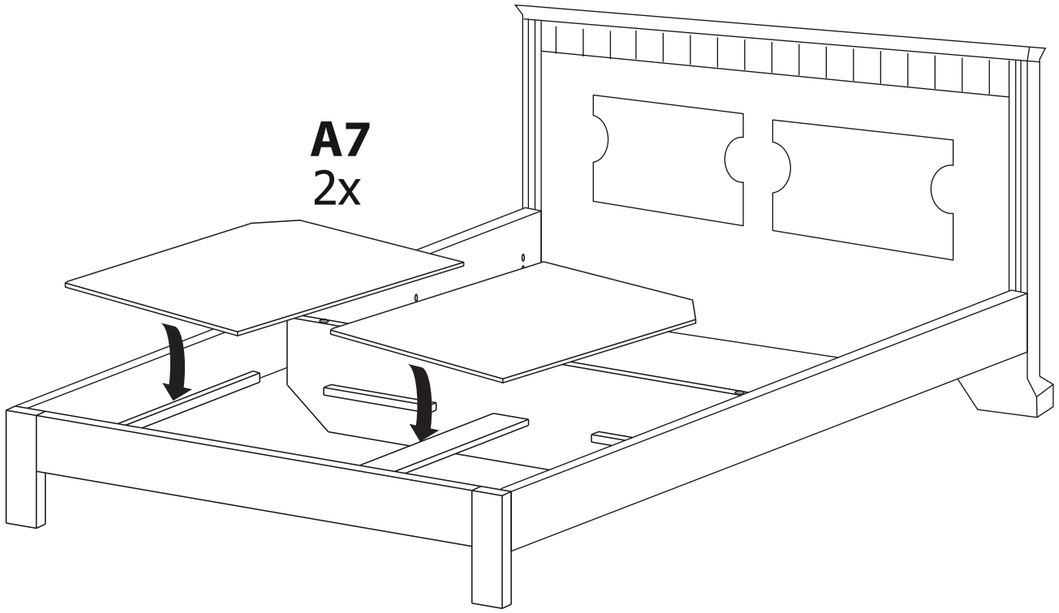
A7
2x

8

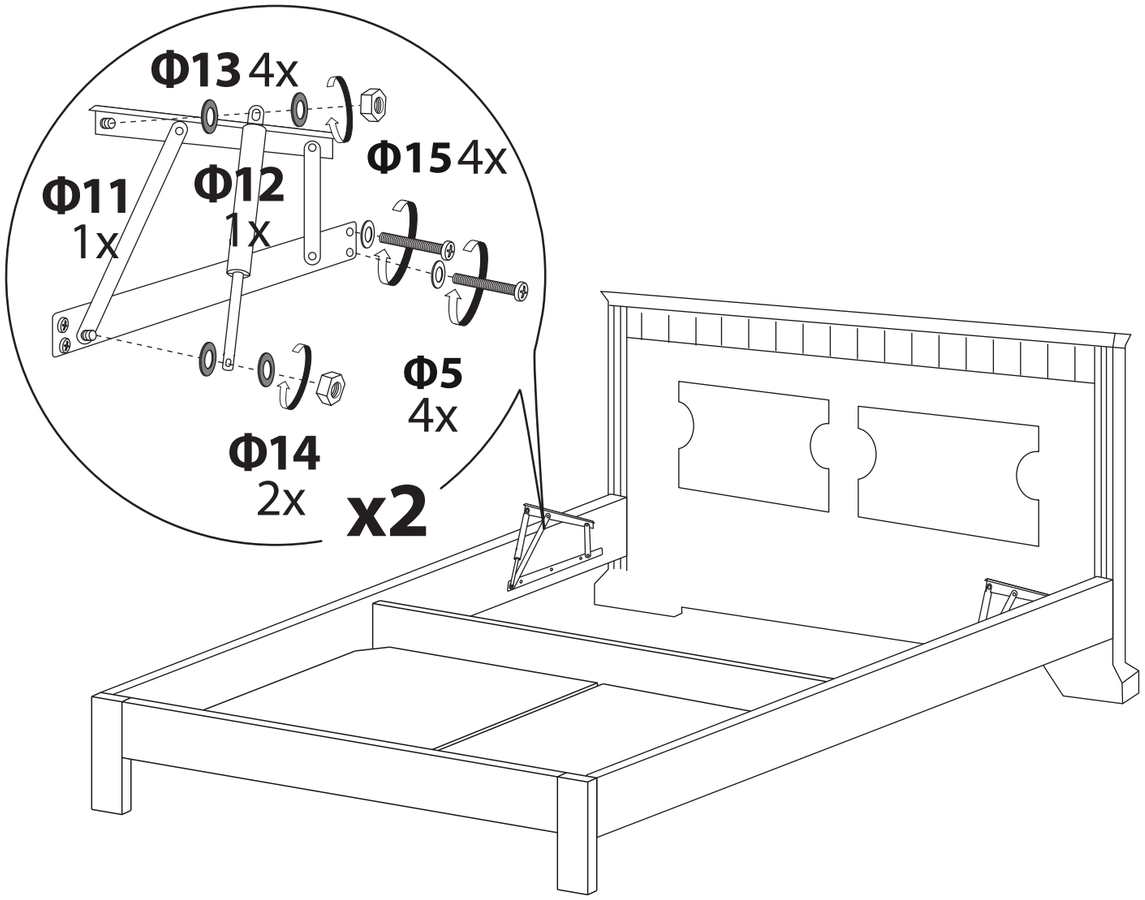
Φ13 4x
Φ15 4x
Φ11
1x
Φ12
1x
Φ5
4x
Φ14
2x
x2

9

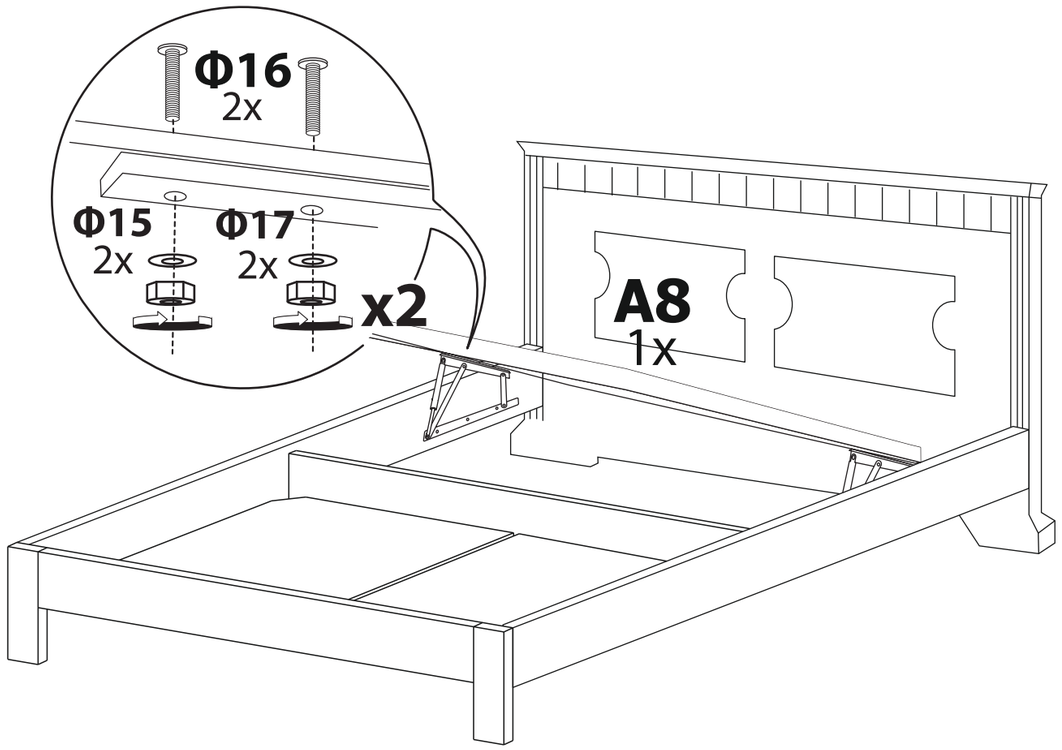
Φ16
2x
Φ15
2x
Φ17
2x
x2
A8
1x
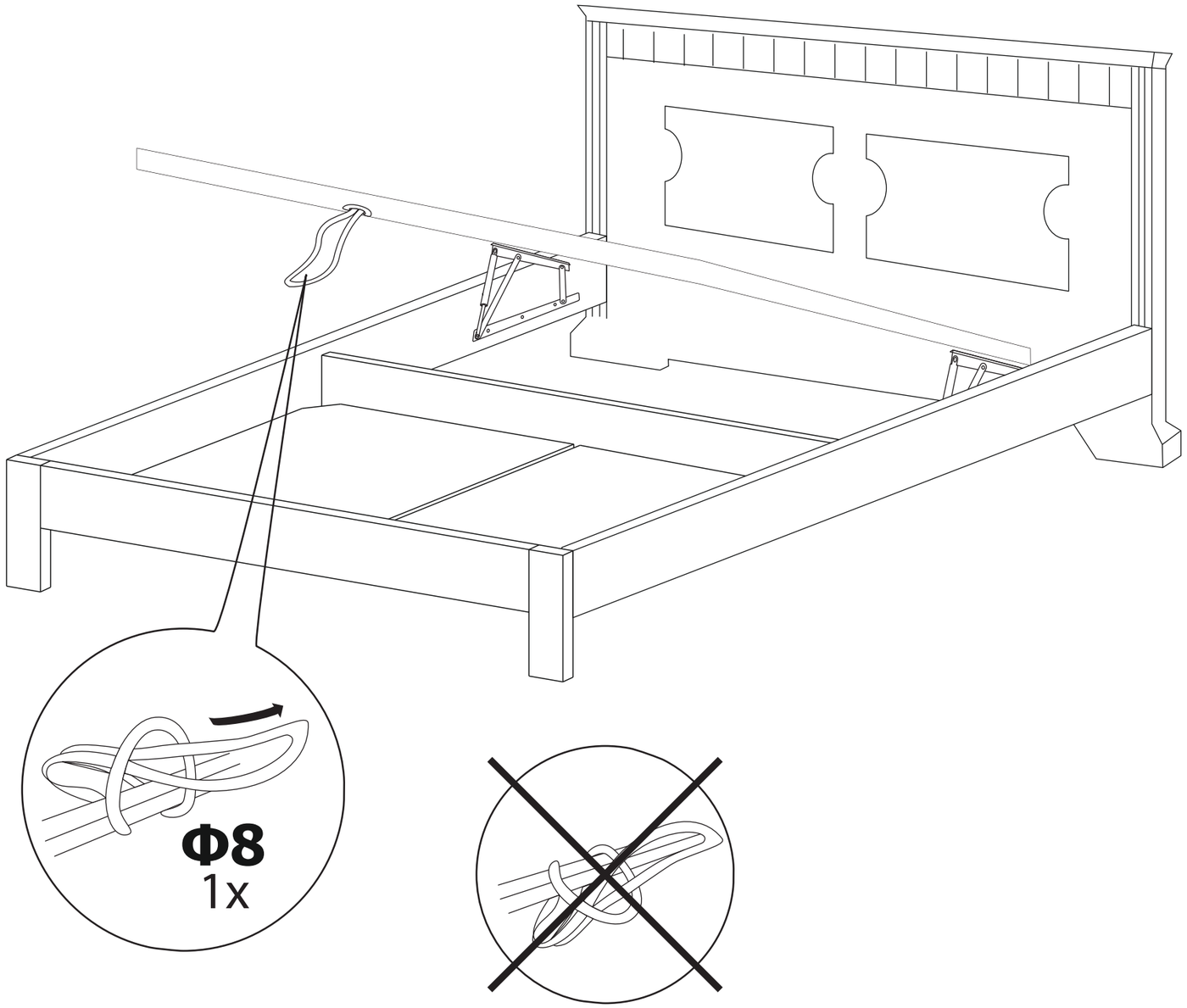
10